ESQUEMA Y ESPECIFICACIONES TÉCNICAS
AISLADOR POLIMERICO DOBLE OJO 3 KV DC

Esquema general del aislador, el número de aletas lo define el fabricante conforme su diseño.

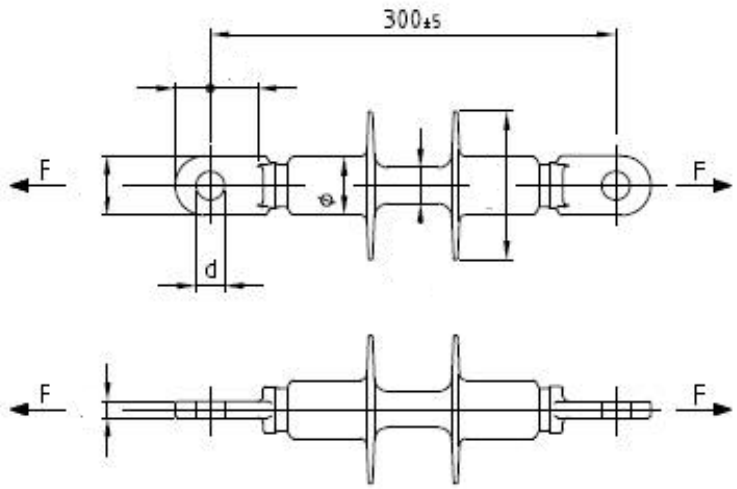

1. Distancia mínima de fuga	300 mm
2. Carga axial máxima	70 KN
3. Carga axial de trabajo (F)	24 KN
4. Diámetro del agujero (d)	21 mm +/- 1 mm
5. Tensión mínima disruptiva al impulso tipo rayo	100 KV
6. Tensión mínima de flameo en húmedo	42 KV
7. Tensión mínima de flameo en seco	70 KV

Nota: Lo datos especificados deben ser certificados bajo pruebas normalizadas, en laboratorios acreditados.